霍安克（杭州）运动用品有限公司
Huoankе (Hangzhou) Sporting Goods Co., LTD
杭州市临安区大园路 723 号量上中心 3507
#3507,Xinglui Center,No.723 Dayuan Road,Lin'an District, Hangzhou
邮箱 E-mail：safety@hoater.net
网站 website：www.hoater.com

HOATER

使用说明书

Instructions for use

高空作业：工业、户外、绳索、器材专业制造商
Professional manufacturer ofindustrial, outdoor, rope, equipment

警告：
• 高空工作等活动本质上是危险的，会带来很大的伤害或死亡风险，无法消除。
• 本说明书解释如何正确使用本设备，只能采用说明书所声称的正确的技术和操作方式。
• 说明书将陈述在使用本设备时潜在的一些危险因素，但是无法全部列出，本说明指示无法告诉您您需要知道的一切。
• 您有责任在使用本设备时按照说明书的指引并正确使用它；
• 错误使用本设备可能带来额外的危险；
•如果您对本说明有任何疑虑，请联系 HOATER。

一般信息
1. 用户的身体条件必须适合高空作业。警告：惰性悬挂于安全带上可能导致严重的受伤甚至死亡。使用者服用药物可能影响产品在正常和紧急使用时的安全；
2. 该设备只能由经过培训或有资质的人员使用，或使用者应在有资质的人员的直接监督下使用；
3. 未经制造商事先书面同意，不得对装备进行任何改装，且任何维修只能遵照制造商的维修步骤进行。
4. 设备不得在其限制之外使用，或用于除预期目的之外的任何其它目的
5. 建议该设备作为个人使用的装备
6. 确保设备组装到系统中时的兼容性。
7. 警告：出现以下几点情况时，应立即停止使用该装备，这对使用者的安全至关重要：
 - 对其安全使用的条件有任何疑问；
 - 在装备用来防止人员坠落后，除非有资质的人员书面确认可再次使用，否则不得再次使用。
8. 不要在电气危险、移动机械、锋利边缘或磨料表面附近使用。
9. 如果产品在目的地国家 / 地区之外转售，经销商应以使用国家 / 地区的语言提供使用说明书。
10. 确保产品上的标示可读。

兼容性
1. 始终确保安全系统中的所有组件都是兼容的，并允许系统安全地运行。
2. 当多件装备组合在一起时，一件装备的安全功能可能会受到另一装备的影响或该装备影响到其他装备的安全功能，从而导致危险情况的出现。不相容的连接会导致脱离、断裂等。
3. 本产品在使用时须配合符合 XF494-2004、欧盟 2016/425 法规的个人防护装备共同使用，请仔细阅读并充分理解产品使用信息。

使用规则
1. 锚点要求：为减少坠落的风险或坠落的距离，锚点应设置在用户上方。锚点应符合 EN795 标准或符合 ANSIZ359 (07)，或任何其他特定的公认国际标准，若非工程锚固点必须能够承受至少 15kN 的荷载。锚点的安装应由适当的合格人员核实。
2. 当多人防坠落系统连接到锚点上时，锚点的强度必须根据个人防坠落系统的数量而增加相应的强度。
3. 为了在坠落时的安全起见，验证用户下方所需的自由空间是至关重要的，在坠落路径中不会与地面或其他障碍物发生碰撞，应考虑用户的坠落长度、绳索伸长或摆荡。
4. 要在任何防坠系统中考虑连接安全钩的长度，否则将影响它的长度。
5. 需穿戴全身安全带，以防坠落防身。
6. 你必须始终设置一个备份，不要将生命交付给仅仅一个器材。
7. 您必须制定必要的救援方案，以便遇到困难时可以迅速实施。

品质保证
自购买之日起对产品材料和工艺上进行为期 2 年的品质担保。以下情况不在担保范围之内：正常磨损、维护和存放不当，错误或不当的使用，未经授权的篡改或修理，不遵守使用说明，制造商拒绝承担所有直接、间接或意外导致的责任，包括不当使用设备和在无法确保安全级别的情况下正确使用设备所导致的任何后果。

特性信息
PPE 个人防坠落设备是为防坠落风险而设计。
主要制造材料：45mm 涤纶织带，铝合金和钢制 D 形环和扣件。

穿着安全带
a. 用快速卡扣打开放松腿环，用腰带和肩带的卡扣放松织带，
b. 按照图示穿上安全带，提起肩带放在肩上，在防坠落系统上连接可靠的锚点或连接子系统，如符合欧盟 EN362:2004 的锁扣；符合欧盟 EN795 的锚点装置且最小强度达到 12kN；选择符合欧盟 EN358:2018 的定位挽索和和符合欧盟 EN355 标准的势能吸收包；EN 813:2008 坐式安全带。
c. 注意！此产品可安装在止坠系统中，如锁扣和绳索。

可调节的插扣
a. 腰带调节扣，调节腰围直到和身体适应，但不要过紧，将剩余的织带别到松紧带里。
b. 调节腿环，直到腿环和腿之间能放入一只手大小的空间；将剩余的织带放到弹性带里。
c. 调节前部和背部的肩带和腰带之间的距离，用于调节全身安全带的高度。
d. 用肩带卡扣调节肩带（胸式安全带），将剩余的织带放到松紧带里。
注意第一次使用前请在安全的地方进行悬挂测试用于调节尺寸，确保安全带尺码合适，帮助调节和提高舒适度。

胸式安全带
安全带的胸部内侧配有一条窄织带和一个小日字扣，这是为了装配胸式上升器，也可以另外使用一个直径为 10mm 三角梅隆锁，并根据说明书上的指示安装。

工作定位座板
安全带上配有两个连接工作座板的环 (如有)，能提高高空工作使用时的舒适度，不妨碍腹部挂点的空间进行其他操作。此外座板也可以连接腹部挂点。

附加挂点
1. 背部 D 形环，固定在全身安全带上，用于防坠落或限位系统。背部 D 形环也可用于救援应用。
2. 胸部 (前) 挂点用于防坠落或限位系统。有可能出现 A/2 的标识，此时两个 A/2 挂点必须一起使用。
3. 腰侧 D 形环用于定位和限制系统。在使用工作定位装置时，始终将腰侧部的 2 个 D 形环连接。腰侧部 D 形环不适用于防坠落或攀登。

使用限制
1. 本设备设计用于温度从 -40℃到 54℃。
2. 未成年人、孕妇和任何有背部或颈部问题史的人不应使用此设备。
3. 全身安全带是为包括服装、工具等最大重量 100 公斤以内的用户设计的。
4. 全身安全带只应用作工作定位、下降操作系统或救援系统中的一部分，防止坠落。当附着在背部 D 形环时，最大承受的自有落体距离为 4m。
5. 只有 EN355 带有能量吸收器的挽索，EN353-2 引导式防坠落设备或 EN360 可伸缩式防坠落设备，连接到安全带标有 “A” 字母的前挂点或后挂点上，才可应用于一个防坠落系统。
6. 只使用额定承重相同的部件。不是所有的防坠落保护部件都是为相同的承重额设定的。
7. 第一次使用前，使用者应在安全的地方进行舒适度和可调节性测试，以确保腰带是正确的尺寸，能够充分调整，令使用者在预期使用中较为舒适。
8. 发生坠落后，必须立即停止使用本全身安全带并将其销毁。
9. 在使用期间，必须定期检查用于紧固和调整的元件。
10. 应始终采取适当的预防措施，从工作区域清除任何可能造成伤害或干扰系统有效运行的障碍物、碎片、材料或其他公认的危险。
11. 不要让设备接触可能产生有害影响的环境危害和化学品。聚酯不应在某些化学或酸性环境中使用。
12. 不要让设备接触任何会损坏它的东西，包括 (但不限于)：锋利的边缘、磨料表面、移动机械或高温应用，如焊接、热源和电气区域。因为接触可能导致设备故障、人身伤害或死亡。
13. 只有合泰 HOATER 或经合泰 HOATER 书面授权的实体才能对设备进行修理或改造。
14. 本设备是个人使用的装备。

检查
1. 在使用前、使用中和使用后立即对产品进行目视检查，以确保其处于可使用状态并正确操作。
2. 主管检查员必须至少每 12 个月或更频繁地进行一次详细检查，这取决于使用的数量和类型。
3. 制作这些说明书的副本，并使用一份作为永久检查记录，另一份与设备一起保存。所有检查记录必须使所有用户在任何时候都能看到和获得。
4. 极端温度和化学品、铁锈、切割和磨损的影响可能影响设备的性能。
5. 如果对该产品的安全使用条件有任何疑问，或该产品已被用于阻止坠落，在主管人员书面确认其安全之前，应立即停止使用该产品。

使用前和使用后的检查
1.将织带每15-20厘米弯曲成一个倒置的'U' 形状。沿织带检查所有撕裂、切割、磨损、变色、烧伤、孔、发霉、拉扯或断裂的缝线，或其他磨损和损坏的迹象。
2. 调整所有调节扣件，护垫和 D 形环，以检查这些组件下隐藏的织带。
3. 终止端的缝纫必须是安全的，完整的，不得明显损坏。
4. 检查所有的金属硬件和扣件是否有损坏、扭曲、裂纹、断裂和粗糙或锋利的边缘。
5. 检查任何不寻常的磨损，磨损或切割纤维，或扣件缝线的断裂情况。
6. 确保扣件正确接合。
7. 确保快速连接扣的双动释放扳机工作正常，没有碎片卡住，能够正确接合。
8. 检查锁定机构，拉扯扣的两边，以确保它是牢固的连接，不会脱离。
9. 所有标记必须清晰，并附在产品上。

使用过程中的检查：
监督检查和监控您的系统，确认正确的连接，设备位置，完全锁定安全锁等。

寿命
产品寿命为 5 年，只要它通过使用前和合格人员的检查。自首次使用之日起 5 年内必须将其报废，如果没有使用记录，则从制造之日起计算年份。
寿命往往取决于使用条件和使用频率；但在某些情况下，它甚至可能是一次使用就会报废。
环境因素：水分、冰、盐、沙子、雪、化学物质等因素可能影响正确的操作，也可能大大加速磨损。
警告！一个特殊的事件可以降低产品的寿命一次性使用。例如，该产品承受了严重冲坠后，或它承受了极端的温度等。但同时该严重破坏可能无法用肉眼分辨出来。

报废和销毁，如果：
1. 承受了极大的重量。
2. 不能通过检查或对其安全有任何怀疑。
3. 被误用，涂改，损坏，接触有害化学品等。
如果您有任何疑问或关切，请咨询制造商。

维护
1. 任何需要维护的安全带必须标记为“不可用”并从服务中移除；
2. 修理或更换零件，只应由制造商或其认可的修理代理进行；
3. 避免接触可能影响产品性能的腐蚀性物质，如酸、碱、海水、化学试剂、溶剂或燃料；
4. 不得凿除，改装或修改产品；
5. 如果需要，用硅基润滑剂润滑金属部件的移动部件（确保润滑剂不与纺织部件接触）。
6. 始终保持本产品在 50°°C以下，以免影响产品性能

清洗：
1. 该产品可以定期（或在海洋环境中每次使用后）用清水和中性肥皂（最高温度 40°C）进行清洗。如果需要可以使用中性肥皂的溶液，pH 范围 5.5 至 8.5.，不得使用除垢剂等强力洗涤剂。
2. 如需消毒，请采用高锰酸钾稀释弱溶液（1%），然后彻底冲洗，慢慢干燥，远离直接热源和紫外线辐射。
3. 金属部件也可以用干净、干燥的布擦去油脂或污垢。

储存和运输

1. 当不使用时，应储存在阴凉干燥的地方，避免阳光直射。
2. 不要储存在可能存在热、光、过量水分、油、化学品及其蒸汽或其他降解元素等环境因素损害的区域。
3. 不要将损坏的设备或需要维修的设备存放在与批准使用的产品相同的区域。设备必须在储存前清洗和干燥。
4. 如果设备已经储存了较长的时间，则必须在使用前按本说明所述进行检查。
5. 检查它不要过于皱折或弯曲挤压。
6. 永远不要没有完全干燥时储存产品。
7. 总是装在包装袋中携带和储存本产品。
8. 运输过程中应保护产品免受损坏。避免碰撞、摩擦和接触锋利的边缘和磨料表面。

材质

D 形环：铝，断裂强度：23 kN
扣：45# 钢
背侧附件：PE 塑料
织带：涤纶织带（45mm），断裂强度：23 kN
线：500D&600D 涤纶线

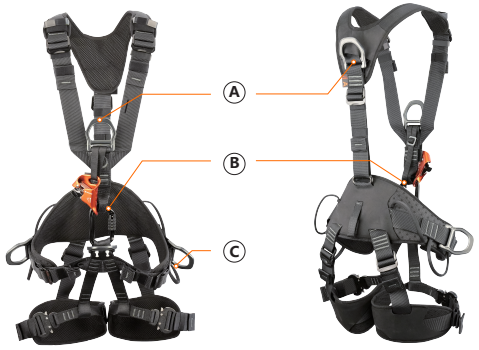

Ⓐ EN361:2002
用于防坠落以及工作限位还有工作定位

Ⓑ EN813:2008
用于工作限位、绳索技术、工作定位。不能用于防坠落

Ⓒ EN358:1999
用于工作限位、工作定位。

认证

本产品经过 XF494 中国消防用防坠落装备认证标准，请放心使用！

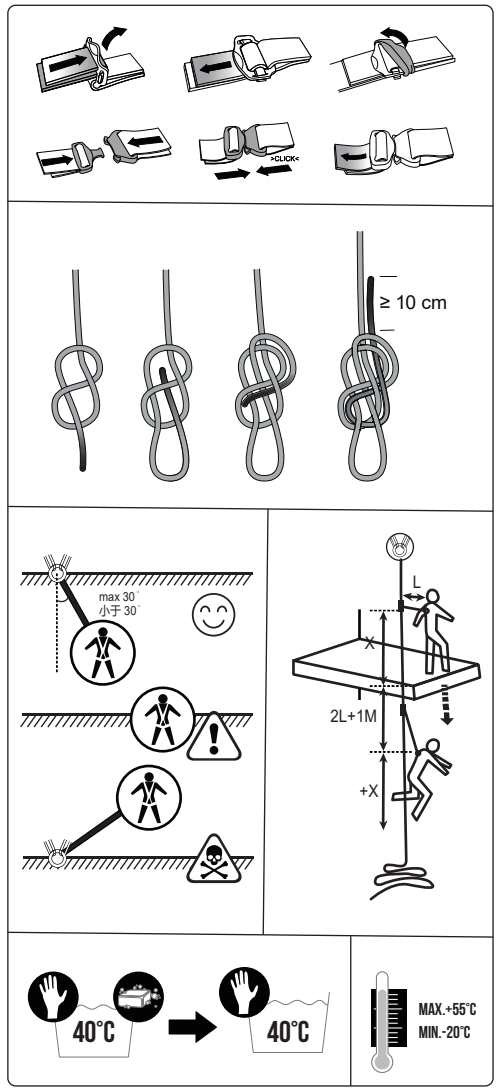

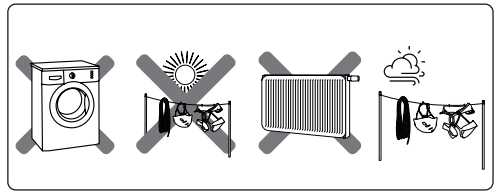

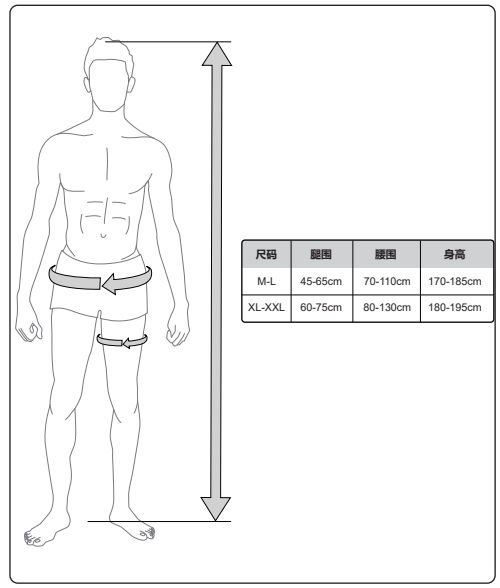

尺码	腿围	腰围	身高
M-L	45-65cm	70-110cm	170-185cm
XL-XXL	60-75cm	80-130cm	180-195cm

识别及保修证书
Identification and warranty certificate

产品类型：
Product type

产品型号：
Product number

制造年份：
Year of manufacture

购买日期：
Purchase date

购买自：
Purchased from

首次使用日期：
Date of first use

监管者：
Regulators

使用者：
User:

公司机构：
Company

注释：
Comments

本文件附属于本产品或使用系统
This documention should be issued with and kept for each item or system

定期检查/每3个月例行检查
Regular inspection/routine inspection every 3 months

日期 Date	结果 Date	检查者 Inspector	下次检查日期 Next inspectiong

本文件附属于本产品或使用系统
This documention should be issued with and kept for each item or system